СБ Рессора задняя КамАЗ (10 л)

БЗРП · 5425-2912012-01

Техническая информация

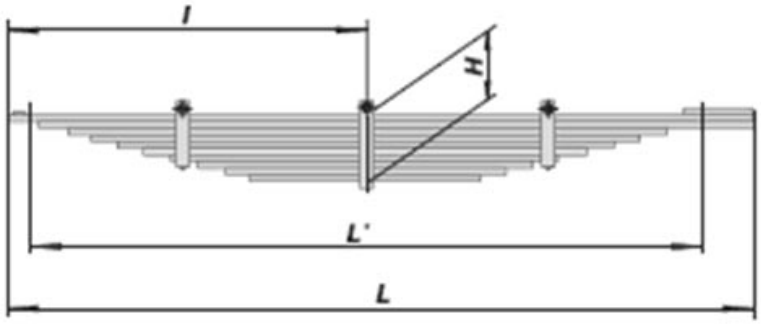

Иллюстрация из каталога поставщика. Поставляется позиция, указанная в наименовании.

Наименование	СБ Рессора задняя КамАЗ (10 л)
Каталожный номер	5425-2912012-01
Производитель	БЗРП
Группа продукции	Рессоры
Единица измерения	шт
Расположение	Задняя
Марка техники	КамАЗ
Длина, мм	2020
Теоретическая масса рессоры в сборе, кг	140,6
Расчётная длина рессоры L/, мм	1800
Длина переднего конца l, мм	998
Высота пакета H, мм	154

Подбор и оформление заявки

Сверьте каталожный номер и производителя, исполнение детали и данные автомобиля. Для проверки совместимости сообщите VIN, модель техники и маркировку установленной детали. Совместимость с конкретной комплектацией подтверждается при согласовании заявки.

Цена по запросу. Доставка по всей России.

Добавьте товар в корзину на сайте и отправьте заявку с контактным телефоном. Менеджер уточнит комплектацию, цену и срок поставки. Оплата на сайте не производится.

Источники и сведения о документе

Идентификационные данные и масса: прайс поставщика, позиция 362. Приведены доступные сведения прайса и каталога поставщика. Отсутствующие размеры, рабочие параметры и комплектация уточняются перед заказом.

Карточка поставщика:
https://www.ressora74.ru/catalog/ressory-1/ressory-dlya-otechestvennoy-tehniki/kamaz/ressora-kamaz-5425-zadnyaya-10-listov/

Документ подготовлен «Рессора РФ» как справочная информация о товаре. Он не является паспортом завода-изготовителя или сертификатом соответствия. Информация и цены носят ознакомительный характер и не являются публичной офертой. Окончательные характеристики и условия поставки согласовываются при обработке заявки.