Рессора задняя МАЗ (11л)

ЧМЗ · 97581-2912012

Техническая информация

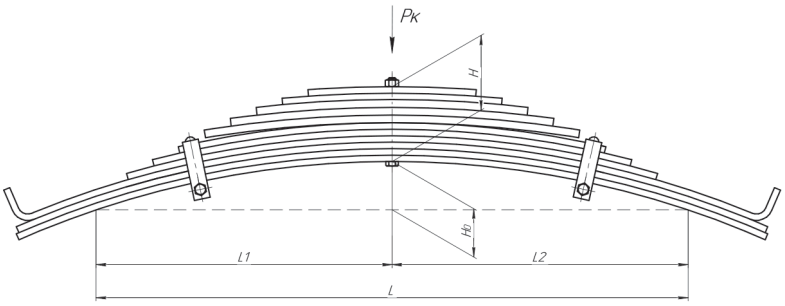

Заводской чертёж ОМК/ЧМЗ из каталога 2026

Наименование	Рессора задняя МАЗ (11л)
Каталожный номер	97581-2912012
Производитель	ЧМЗ
Группа продукции	Рессоры
Единица измерения	шт
Расположение	Задняя
Марка техники	МАЗ
Номер ЧМЗ	97581-2912012
OEM по каталогу	97581-2912012, ЧУСОВСКАЯ, РЕССОРА, 690000655
Масса рессоры, кг	58,9
Нагрузка на рессору Рк, т	3,4
Рабочая длина L, мм	920
L1, мм	460
L2, мм	460
Высота пакета H, мм	116
Стрела прогиба Но, мм	75
Ширина, мм	90
Количество листов	11

Применяемость

Рессора задняя для прицепа 97581 11 листов

Подбор и оформление заявки

Сверьте каталожный номер и производителя, исполнение детали и данные автомобиля. Для проверки совместимости сообщите VIN, модель техники и маркировку установленной детали. Совместимость с конкретной комплектацией подтверждается при согласовании заявки.

Цена по запросу. Доставка по всей России.

Добавьте товар в корзину на сайте и отправьте заявку с контактным телефоном. Менеджер уточнит комплектацию, цену и срок поставки. Оплата на сайте не производится.

Источники и сведения о документе

Идентификационные данные и масса: прайс поставщика, позиция 308. Дополнительные характеристики: каталог производителя.

Каталог производителя: https://auto.market.omk.ru/upload/OMK_Springs_catalog_2026_RU_web.pdf#page=215

Документ подготовлен «Рессора РФ» как справочная информация о товаре. Он не является паспортом завода-изготовителя или сертификатом соответствия. Информация и цены носят ознакомительный характер и не являются публичной офертой. Окончательные характеристики и условия поставки согласовываются при обработке заявки.